ՁԵՂՆԱԼՈՒՍԱՄՈՒՏԻ ԿՏՐՎԱԾՔ

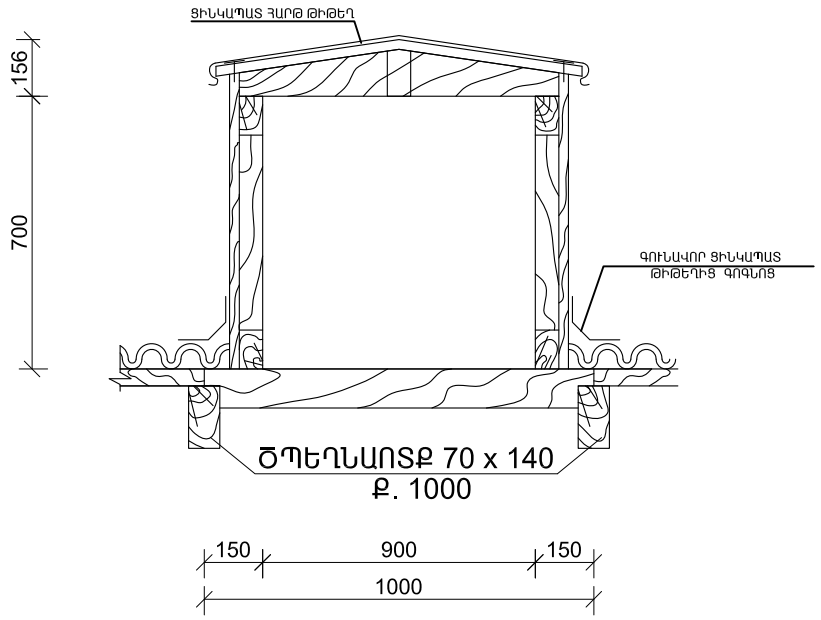

ՇԵՐՏԱՓԵՂԿԻ ՀԱՏՈՒՅԹ

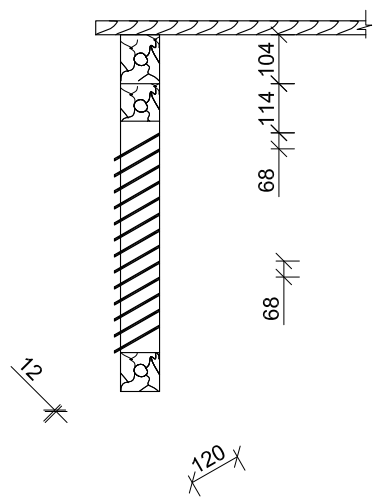

ՁԵՂՆԱԼՈՒՍԱՄՈՒՏԻ ՀԱՏՈՒՅԹ

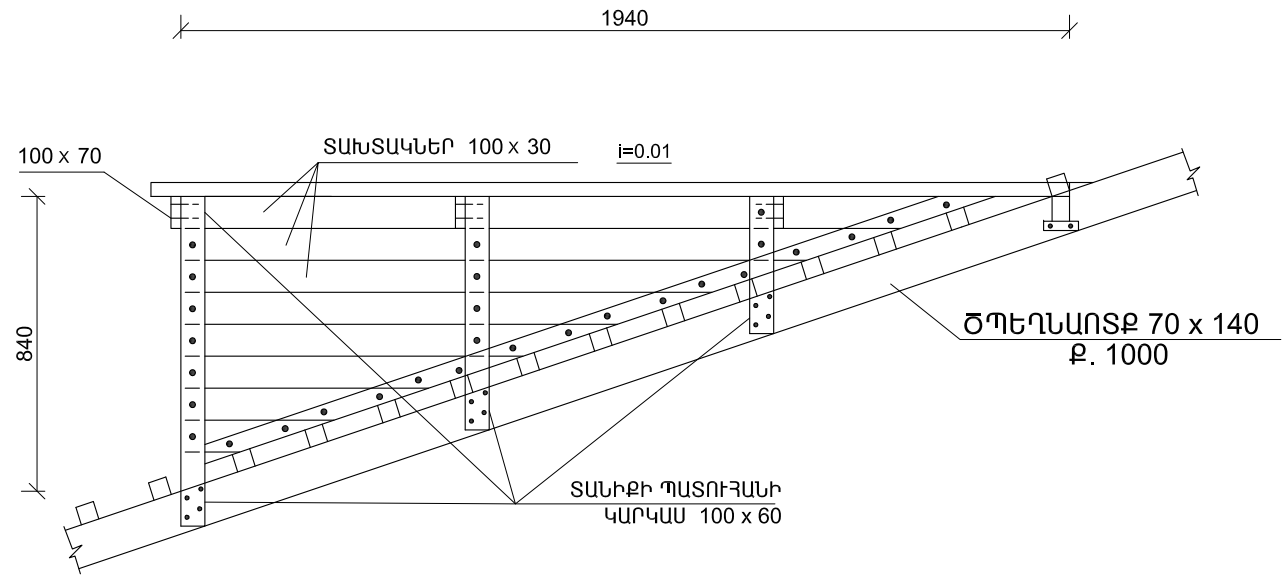

ՀԱՆԳՈՒՅՑ - 1

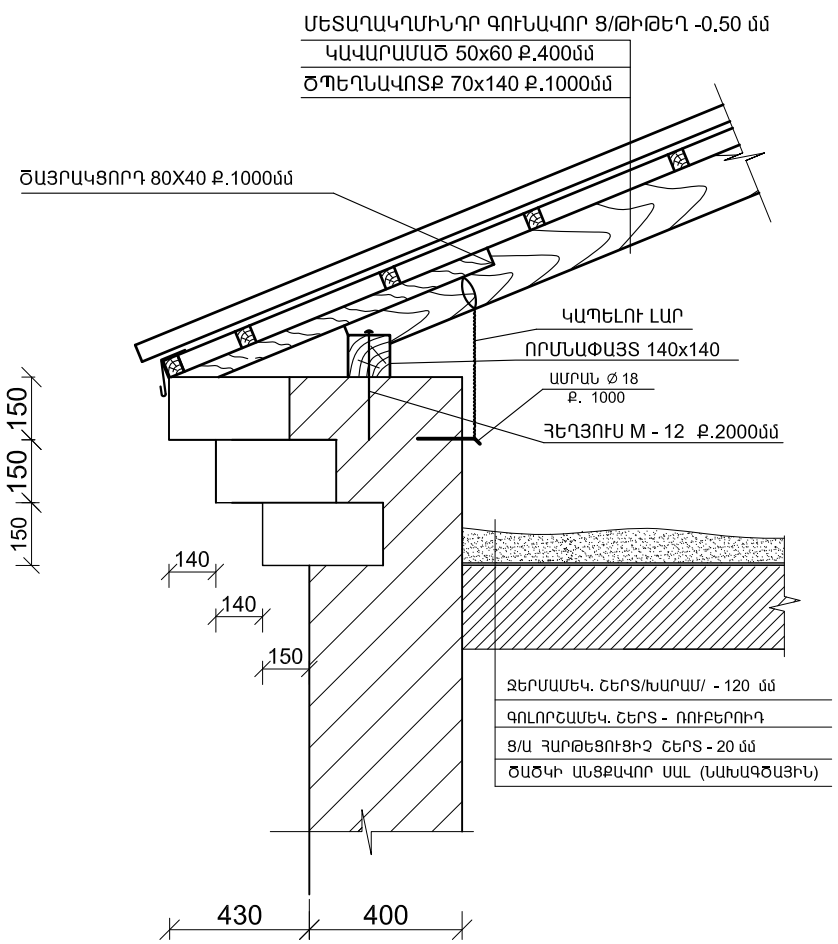

ՀԱՆԳՈՒՅՑ -2

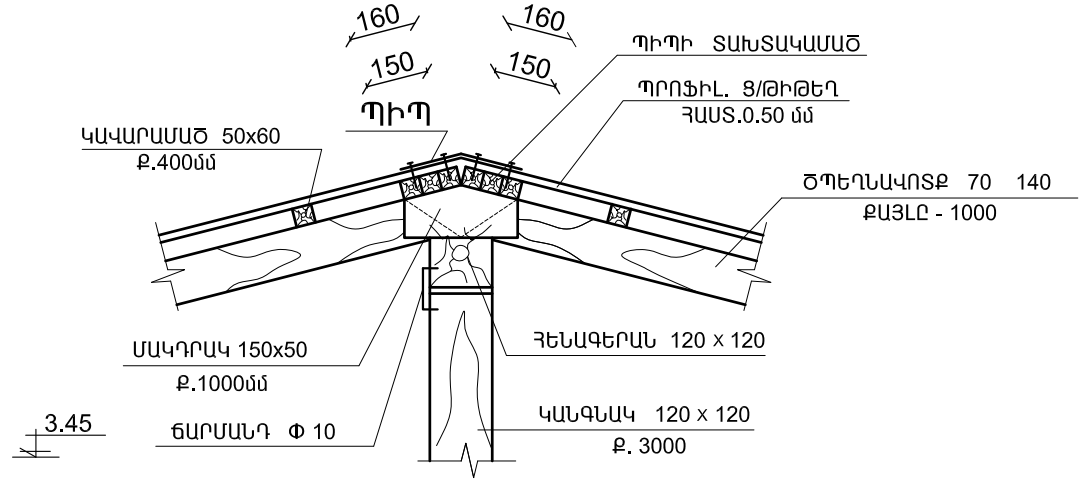

ՀԱՆԳՈՒՅՑ - 3

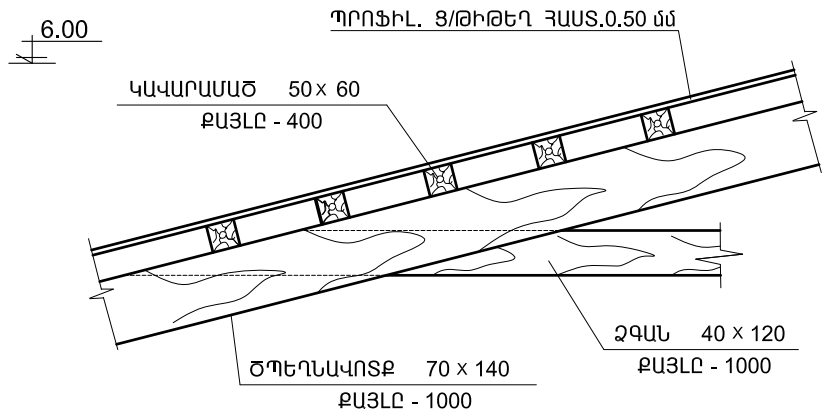

ՁԵՂՆԱԼՈՒՍԱՄՈՒՏԻ ՏԵՍՔԸ ԴԵՄԻՑ

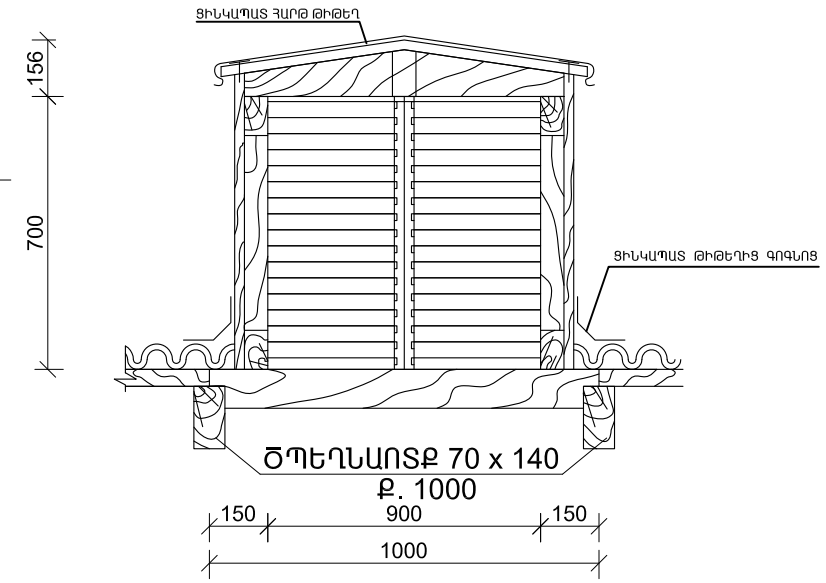

ՏՆՕՐԵՆ	Թ. ԳԱՓՈՅԱՆ		«ՀՀ [illegible]» [illegible]		
Ն. Գ.Ճ.	Հ. ԳԱՍՊԱՐՅԱՆ				
ՆԱԽԱԳԾԵՑ	Ա. ՄԱԿՈՒՆՑ		Ճարտարապետաշինարարական մաս	Փուլ	Թերթ	Թերթեր
				ԱՆ	23	33
			[illegible]	«ԹԻՎ 28 ՇՄԾ» ԲԲԸ ՊԼ 12736		